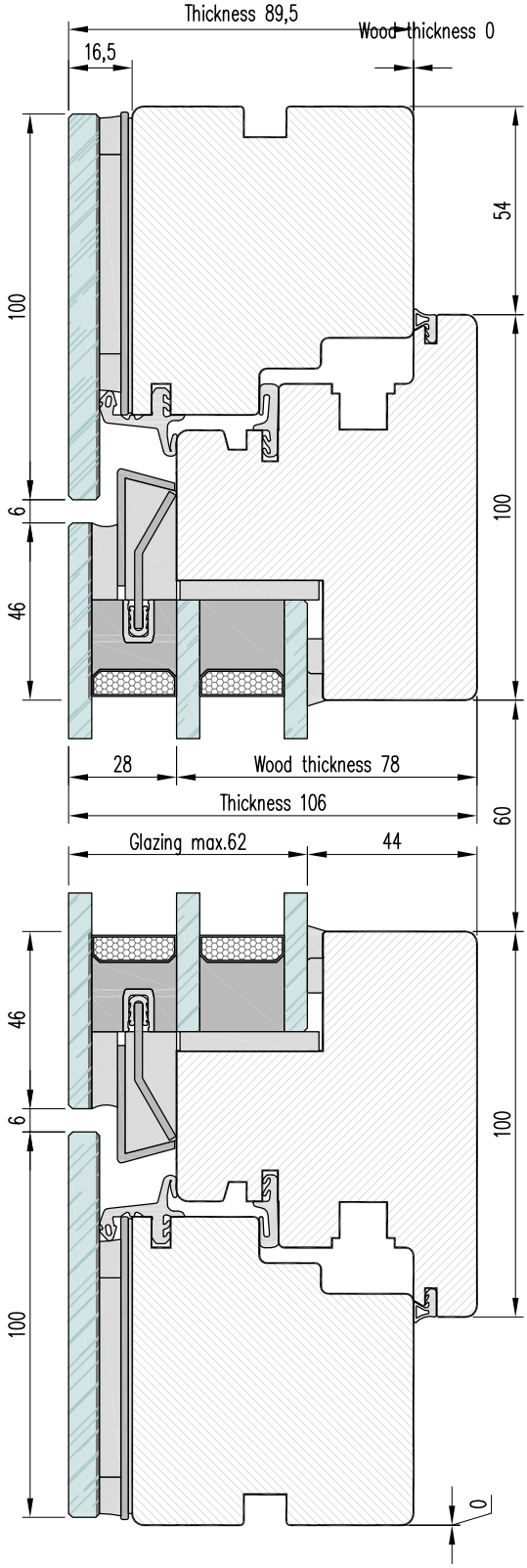

				Doleta Avangarde	Page	Pages	
					1	1	